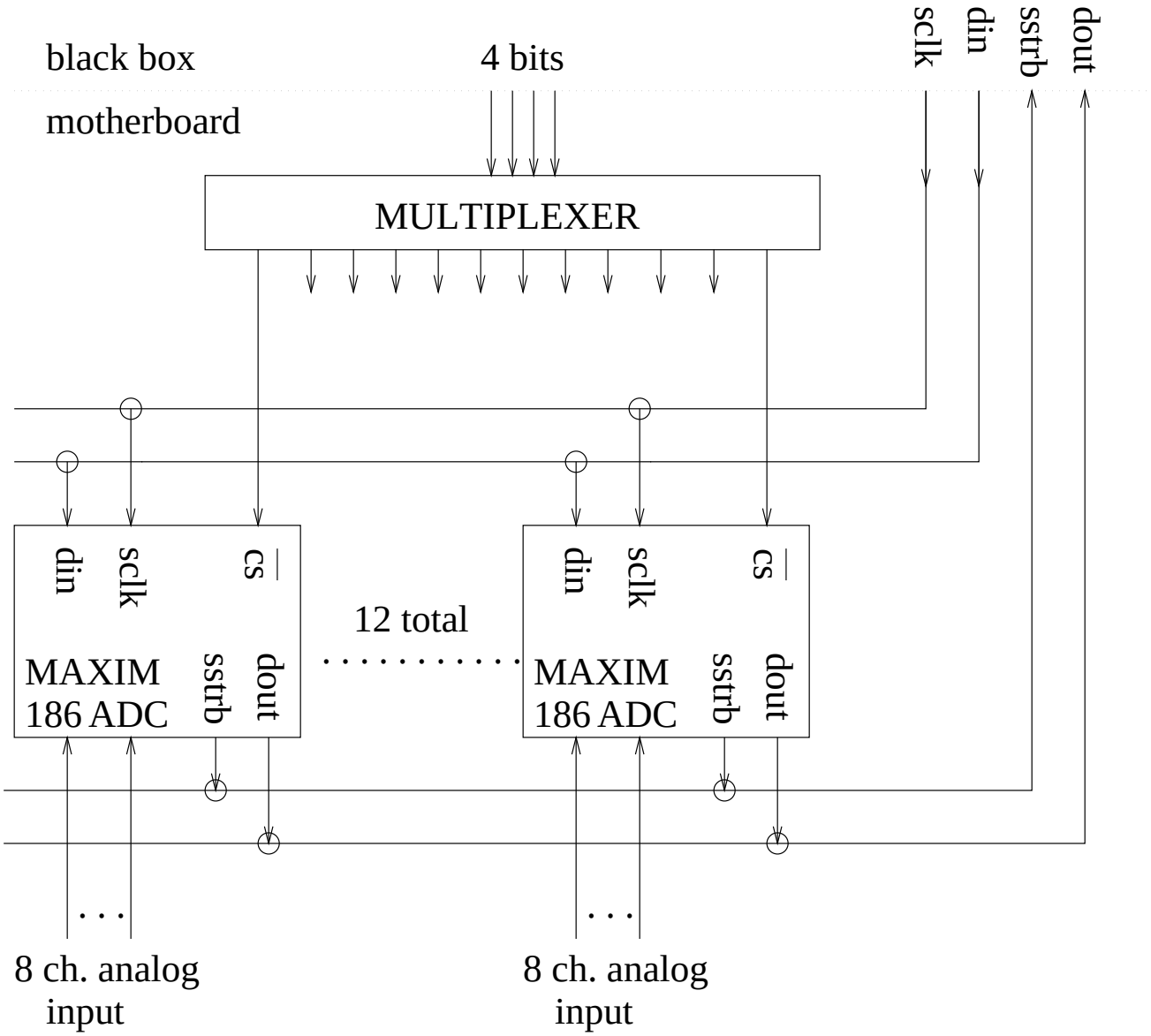
black box
4 bits
sclk
din
sstrb
dout
motherboard
MULTIPLEXER
din
sclk
CS
MAXIM
186 ADC
sstrb
dout
12 total
din
sclk
CS
MAXIM
186 ADC
sstrb
dout
8 ch. analog
input
8 ch. analog
input