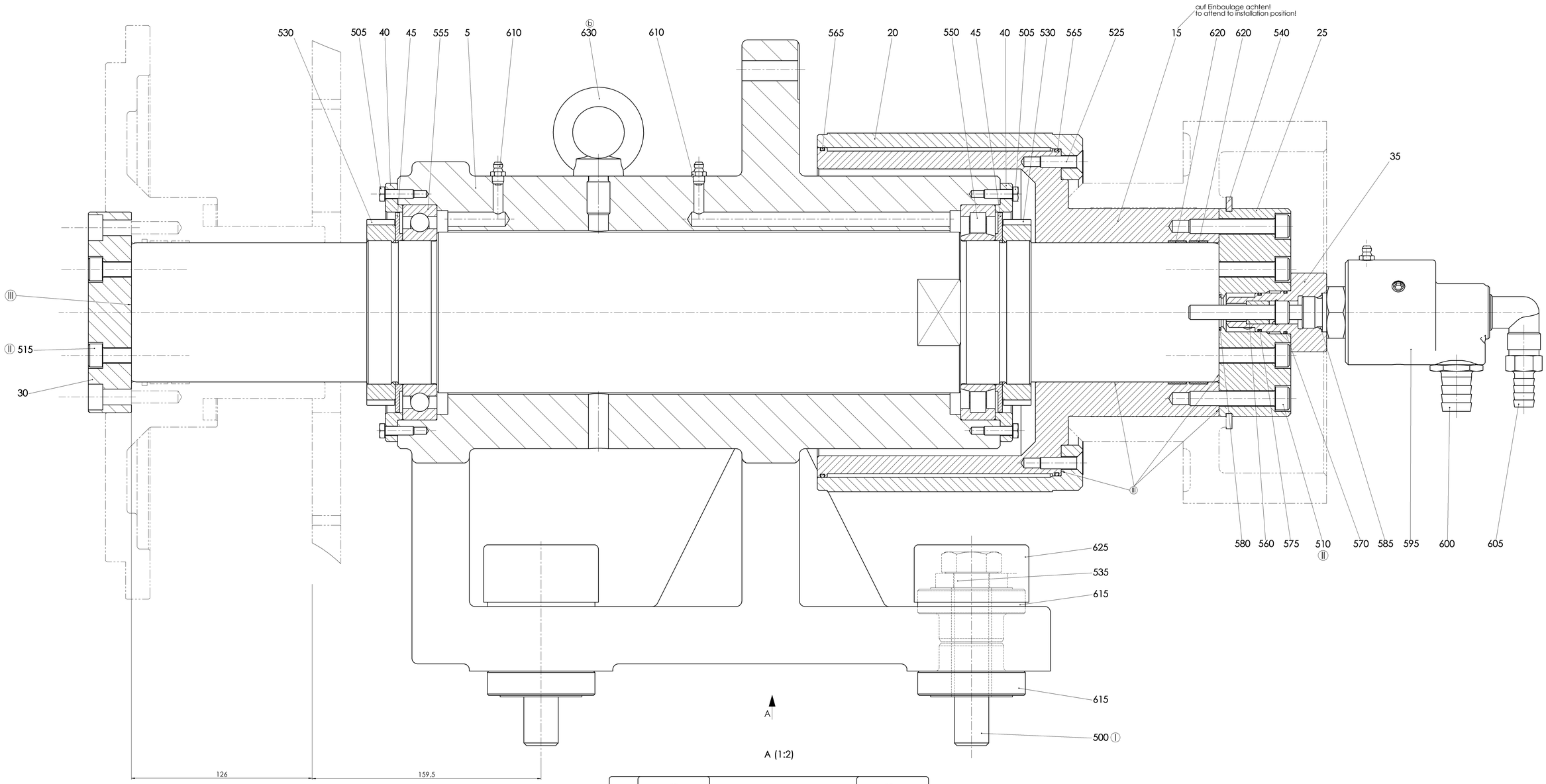

I Anzugsmoment für Schrauben: 250Nm
Tightening for screws: 250Nm

II Anzugsmoment für Schrauben: 41Nm
Tightening for screws: 41Nm

III Kontaktstelle entfetten und mit Kontaktfett BOSCH FT 40 V1 einstreichen
degrease contact point and lubricate with contact grease BOSCH FT 40 V1

Erstbefettung der Lager vor Inbetriebnahme mit KP 2 K-20 nach DIN 51502 / ISO 6743
Pos 550: 14cm³ (~13g)
Pos 555: 22cm³ (~20g)

Preoperational grease of bearings with KP 2 K-20 according to DIN 51502 / ISO 6743
item 550: 14cm³ (~13g)
item 555: 22cm³ (~20g)

Änderungen:			
nur über CAD zulässig!	1x C 1799-07	19.04.07	graber
	3x B 2451-04	16.09.04	graber

Paßmaße	Abmaße	Paßmaße	Abmaße
PASSUNGEN			

Allgemeintoleranz ISO 2768-mK
für Maß-, Form- und Lagetoleranzen
Toleranzen für Schweißkonstruktionen
nach EN ISO 13920-AE.
Genauigkeitsgrad "A" für Längen, Winkel.
Genauigkeitsgrad "E" für Form und Lage.

Tolerierung ISO 8015

Schutzvermerk nach DIN 34 beachten

Verwendung bei:
R 501.5

229262.5

	Datum	Name
Gez.	16.09.04	graber
Gepr.	20.04.07	niederhausen
Norm		

Maßstab 1:1

Werkstoff:

KONTAKTROLLENLAGERUNG
contact pulley bearing

335521.5

Maschinenfabrik Niehoff GmbH & Co.KG
91124 Schwabach

3D CAD

Blatt-Nr. 1 Blattanzahl: 1

5.31700.00000.0000

Ersatz für:
Ersetzt durch:

A0