Split Verdampfer GMLW 19/19 plus, GMLW 25/25 plus, 35 plus
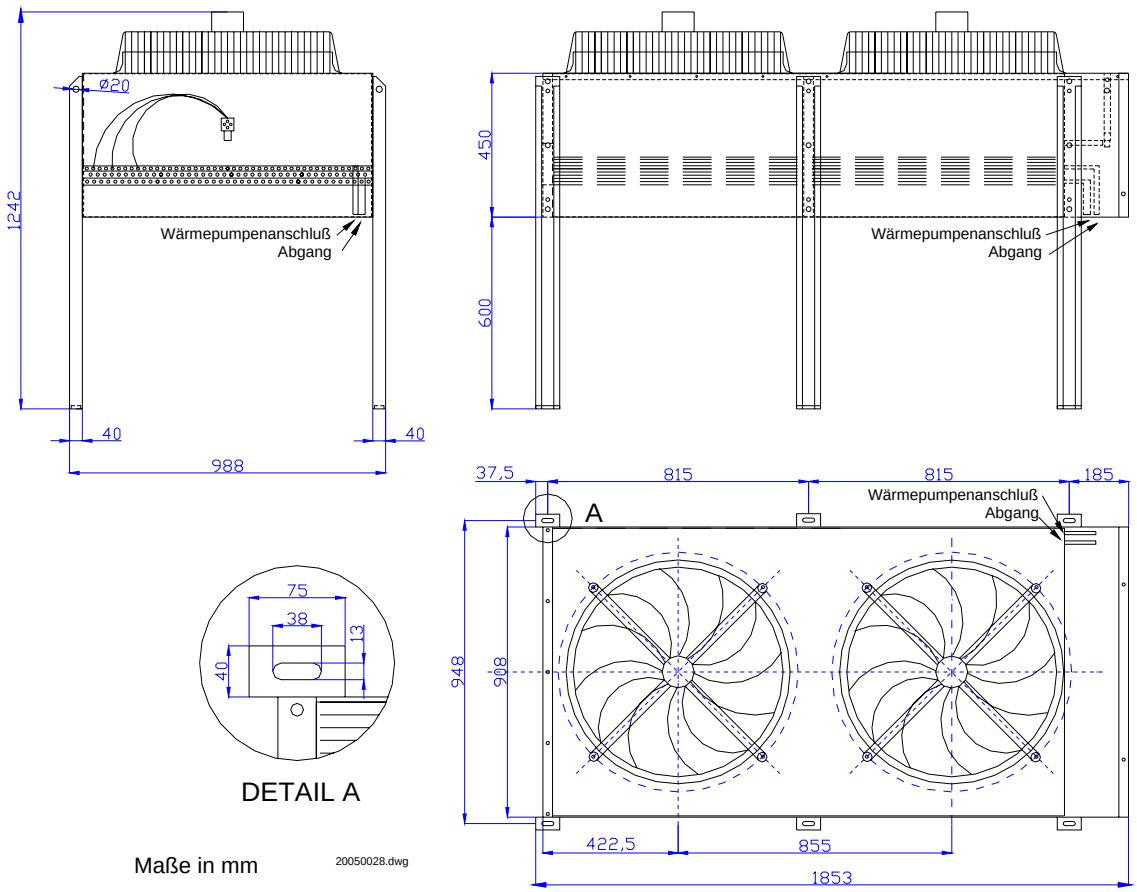
WP-Type	GMLW 19 GMLW 19 plus	GMLW 25 GMLW 25 plus	GMLW 35 plus
Verdampfer-Type	VHS 19.3	VHS 25.4	VHS 35.6
Luftmenge [m3/h]	8000	8000	9800
Anzahl Ventilatoren- Dm. 630 mm Drehzahl [min^{-1}]	2 360	2 360	2
Leistungsaufnahme [W]	280	280	600
Schalldruckpegel (in 10m Entfernung) [dB(A)]	29	29	37,5
Gewicht [kg]	126	141	159